

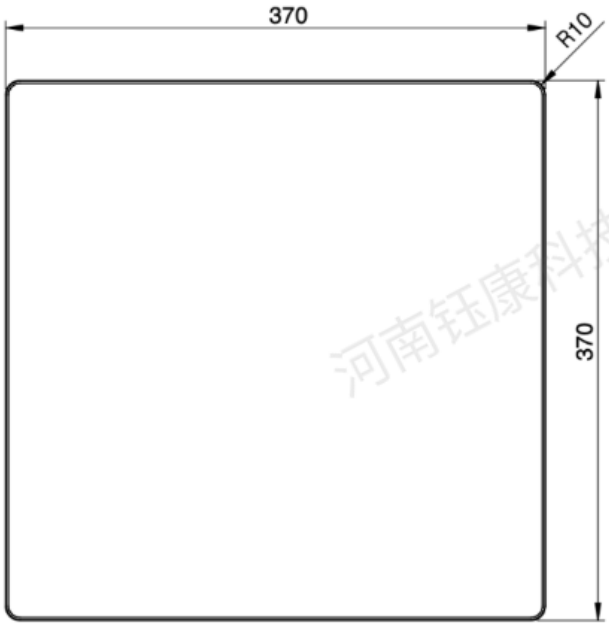

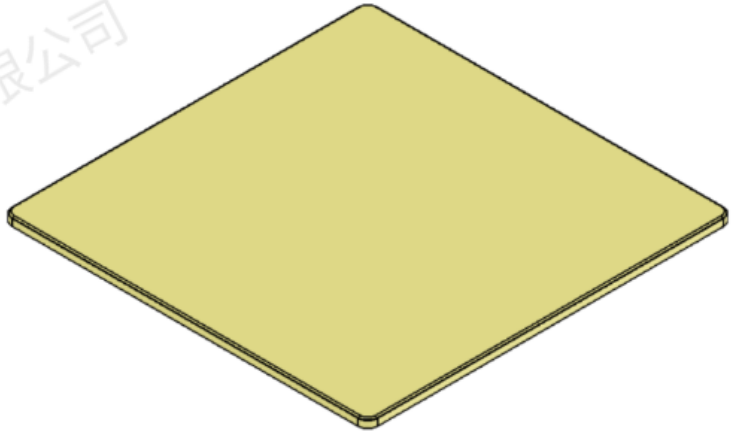

河南钰康科技有限公司

DRAWING No. / 图纸编号	REF. DWG. 参考图纸	SCALE 比例	AREA 面积（cm²）	MATERIAL 材料
5000-094001		1:4.5	1362.67	Cordierite-Mullite 堇青石-莫来石
SPECIFICATION / 规格尺寸	DRAWN 制图	DATE 日期	APPROVED 审核	DATE 日期
370x370xT		2019-11-29		
DESCRIPTION / 产品名称		河南钰康科技有限公司 HENAN YUKANG TECHNOLOGY CO., LTD.		
SOLID BATT 实心棚板				

ALL DIMENSIONS ARE IN MM UNLESS OTHERWISE STATED / 所有尺寸单位均为毫米,除非另有说明

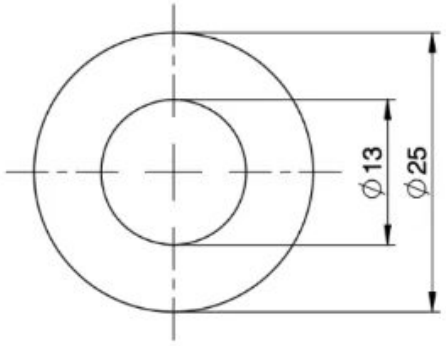

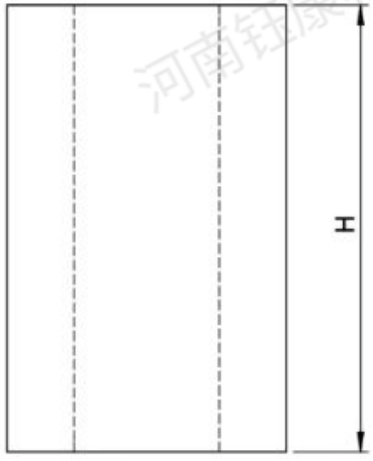

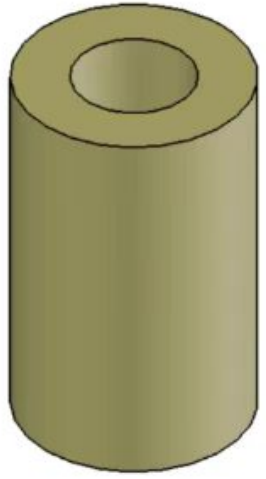

河南钰康科技有限公司

DRAWING No. / 图纸编号	REF. DWG. 参考图纸	SCALE 比例	AREA 面积（cm²）	MATERIAL 材料
5030-004001		1.5:1	3.78	Cordierite-Mullite 堇青石-莫来石
SPECIFICATION / 规格尺寸	DRAWN 制图	DATE 日期	APPROVED 审核	DATE 日期
Φ25xΦ13xH		2025-11-04		
DESCRIPTION / 产品名称		河南钰康科技有限公司 HENAN YUKANG TECHNOLOGY CO., LTD.		
Round Hollow Support 圆形支柱				

ALL DIMENSIONS ARE IN MM UNLESS OTHERWISE STATED / 所有尺寸单位均为毫米,除非另有说明

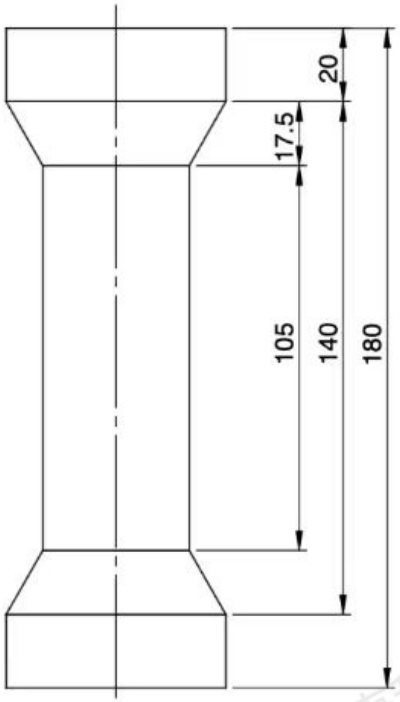

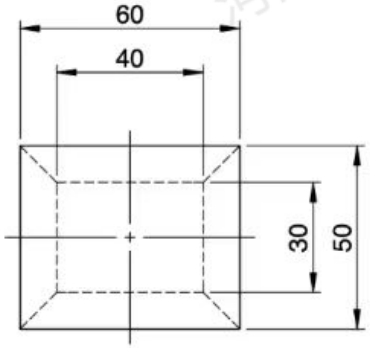

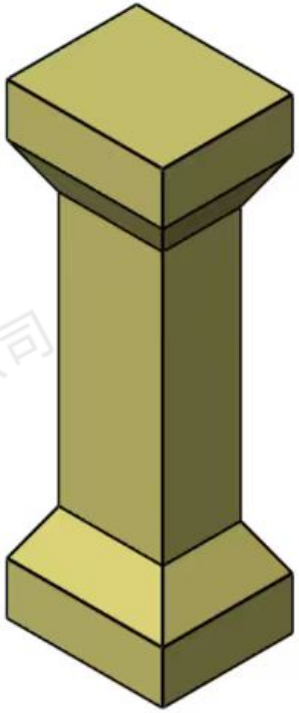

河南钰康科技有限公司

ALL DIMENSIONS ARE IN MM UNLESS OTHERWISE STATED / 所有尺寸单位均为毫米,除非另有说明

DRAWING No. / 图纸编号	REF. DWG. 参考图纸	SCALE 比例	VOLUME 体积（cm³）	MATERIAL 材料
5021-018003		1:2	317.17	Cordierite-Mullite 堇青石-莫来石
SPECIFICATION / 规格尺寸	DRAWN 制图	DATE 日期	APPROVED 审核	DATE 日期
180x60x50		2017-10-21		
DESCRIPTION / 产品名称		河南钰康科技有限公司 HENAN YUKANG TECHNOLOGY CO., LTD.		
I-SHAPE SUPPORT 工字支柱				